Cladboard panneaux de façade - Instructions générales

Cadre

Ces instructions ont été rédigées pour toutes les personnes impliquées dans le chargement, le déchargement, le stockage, le transport, le sciage, le perçage, le montage et/ou l'application panneaux de façade Cladboard. Le non-respect des instructions ci-dessous annule la garantie du produit.

Transport et stockage

Pendant le transport, les panneaux doivent être soutenus par une palette de mêmes dimensions, couverte contre les influences extérieures.

Le levage par des grues ou des engins de levage de palette à palette ou de palette à échafaudage doit se faire avec de larges sangles en plastique et non avec des câbles en - par exemple - acier, qui peuvent endommager les bords des panneaux. L'utilisation de ventouses n'est pas recommandée. Une bonne alternative au levage est l'utilisation de cadres sur lesquels les panneaux peuvent reposer verticalement et légèrement en biais.

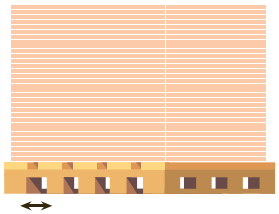

Lorsqu'ils sont empilés, les panneaux doivent être protégés de la pluie. L'eau entre les panneaux lorsqu'ils sont empilés peut provoquer des taches.
Les panneaux doivent toujours être empilés à plat et horizontalement. La palette sur laquelle ils sont empilés doit être complètement fermée ou équipée de poutres avec un écartement maximum de 40 cm.

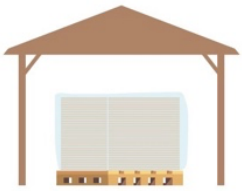

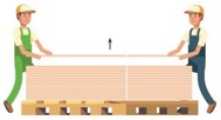

Les panneaux ne peuvent jamais être « extraits » d'une pile. Cela provoque des rayures.



Les panneaux doivent être transportés chacun par 2 personnes ; soulever les panneaux de la pile et le porter incliné.

Sciage

Les panneaux doivent être sciés avec les bons outils de coupe.

Comme lame de scie, il est recommandé d'utiliser une lame de scie avec des dents en carbure. 4 dents en cas de diamètre 160 mm à 190 mm et 6 dents en cas de lame de scie de 225 mm. Une fiche produit de la lame de scie d'un diamètre de 160 mm est disponible sur le site www.noviclad.be ou peut être demandé par e-mail. Cette lame de scie en combinaison avec une scie circulaire Festo avec rail est une solution appropriée pour scier les panneaux. Le sciage doit être effectué sur une table de sciage au rail fixe. La scie tourne sur le rail et ne glisse pas sur le panneau. Le panneau doit être serré lors du sciage pour réduire les vibrations. Si des copeaux apparaissent sur les bords du panneau pendant le sciage, la mauvaise machine est utilisée, ou la vitesse de coupe est trop élevée ou il y a un problème avec la lame de scie. En cas d'effritement, prévenez immédiatement quelqu'un de l'équipe Noviclad et demandez de l'aide. Dans certains cas, un bloc de ponçage peut être utilisé pour finir les bords.

Le sciage doit toujours être effectué conformément aux règles de sécurité ARAB et toujours avec un extracteur de poussière et un masque anti-poussière.
Enlevez toujours la sciure immédiatement avec une brosse (ni trop fine, ni trop rugueuse). Ne pas laisser de poussière sur le panneau, car cette poussière peut ensuite laisser des traces de ciment au contact de l'eau.

Forer

Utilisez toujours les forets fournis par Noviclad pour percer les trous. Les perceuses à pierre ou à béton ordinaires ne conviennent pas. Les trous de perçage sont 2 mm plus grands que le diamètre des vis. Enlevez toujours immédiatement la poussière de perçage avec une brosse douce et propre. Ne pas laisser de poussière sur le panneau, car cette poussière peut ensuite laisser des traces de ciment au contact de l'eau.

Assemblez et confirmez

Les panneaux ne peuvent être utilisés que comme revêtement de façade de type façade ventilée.

Ces instructions ne traitent que de l'utilisation dans le cas d'un revêtement extérieur. Pour toutes autres applications, veuillez contacter Noviclad.

La garantie n'est valable que dans les conditions suivantes:

- Les panneaux de façade sont vissés selon les 'Instructions Générales' sur une structure portante de type 'façade ventilée' (caractéristiques : voir schéma ci-dessous).
- Le matériau de la structure portante est le bois.
- La structure portante en bois est séparée du panneau au moyen d'un ruban à joint EPDM noir, fourni par Noviclad.
- Le joint ouvert (minimum 25 mm) en bas du revêtement de façade doit être obturé par un profilé de fermeture en aluminium perforé, disponible chez Noviclad.
  L'ouverture de ventilation au sommet doit être recouverte (pour empêcher la pluie d'entrer) d'un profil de seuil ou d'un profil de bord de toit sans limiter l'ouverture de ventilation dans ses dimensions.
- Le mur principal auquel est fixée la structure portante en bois doit lui-même être étanche au vent et à l'eau.

Les caractéristiques d'une 'façade ventilée' (voir également les dessins techniques ci-dessous) sont :

- Ouvertures linéaires en bas du bardage et en haut sous les avant-toits et les allèges d'au moins 15 mm.
- Partout derrière le panneau 25 mm d'espace d'air libre sans obstructions horizontales et fermé en bas par un profil de fermeture perforé en aluminium, disponible chez Noviclad.
- Pas de bouches de climatisation ni de vapeurs derrière les panneaux de façade.
- Joints horizontaux ouverts de minimum 8 mm.
- Séparation de la structure portante en bois du panneau au moyen d'un ruban à joint EPDM noir, fourni par Noviclad.
- Assemblage de la structure portante en bois sur une sous-construction étanche au vent et à l'eau.

Ventilation à prévoir au-dessus des fenêtres

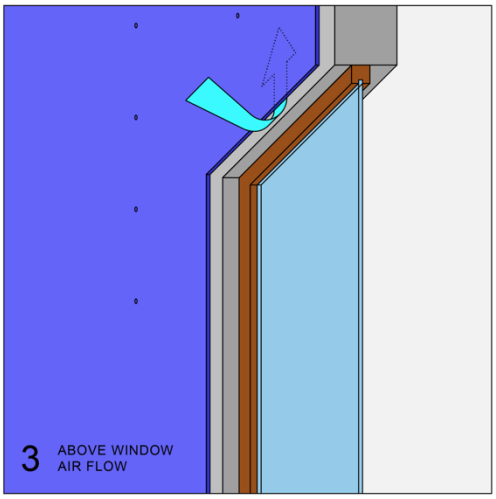



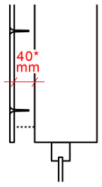

Ventilation à prévoir au-dessous des fenêtres

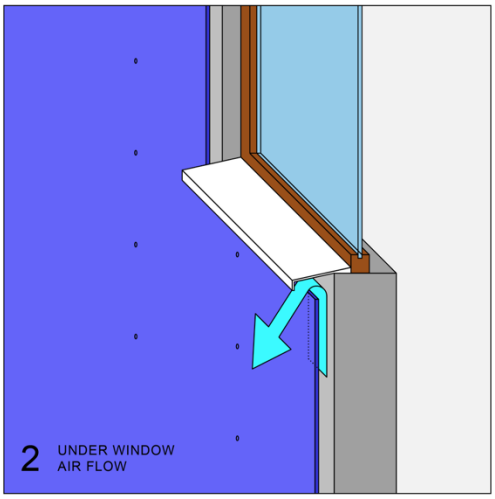



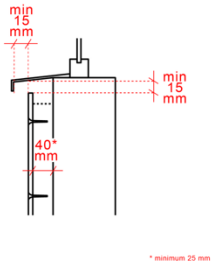

Ventilation à prévoir au-dessus des fenêtres avec des profils perforés

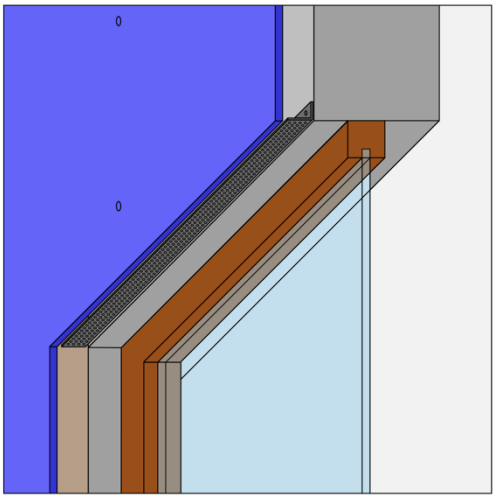

ABOVE WINDOW
AIR FLOW
PERFORATED PROFILE

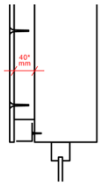

Ventilation à prévoir au-dessous du toit

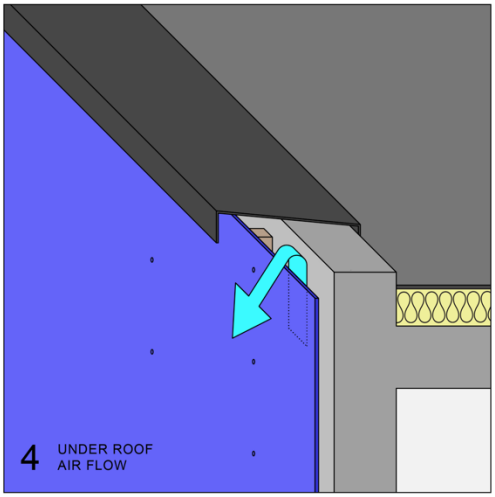



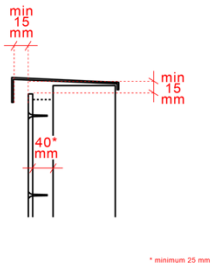

Ventilation à prévoir à partir du sol

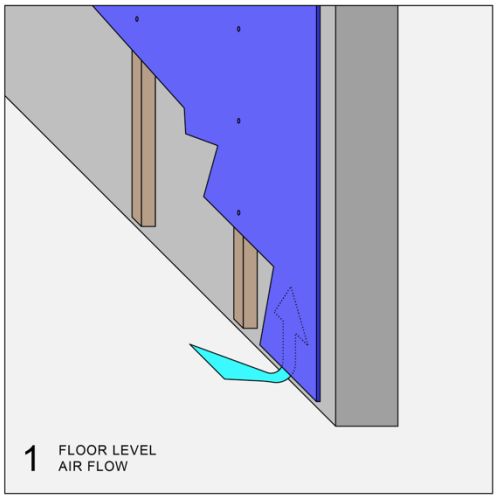

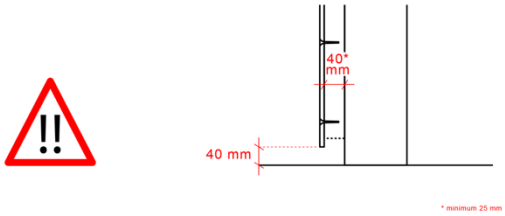

Fixation sur la structure porteuse

La fixation des panneaux sur une structure porteuse en bois se fait avec des vis, fournies par Noviclad. La structure portante en bois est constituée de lattes de bois d'une épaisseur minimale de 50 mm. Les dimensions des lattes de bois indiquées ci-dessous sont des dimensions minimales. Pour plus de praticité, il est conseillé de commander des lattes légèrement plus larges.

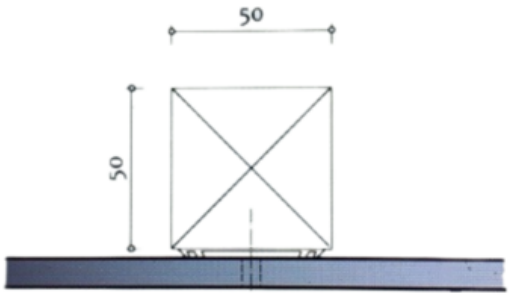

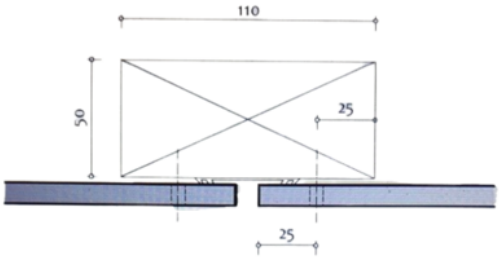

La distance axiale horizontale mutuelle entre les lattes verticales est 620 mm au maximum. Cette distance doit être calculée pour des charges de vent supérieures à 120 kg/m^2. Les joints entre les panneaux ont une largeur de 8 à 10 mm.

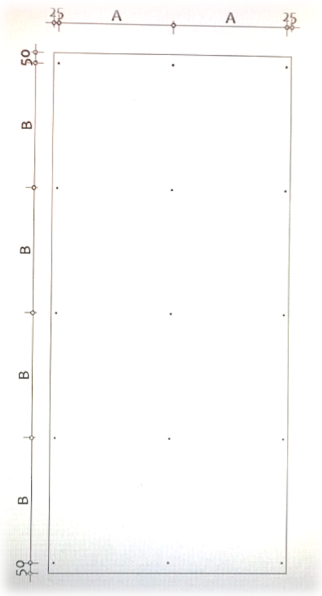

Les distances intermédiaires maximales horizontales et verticales A et B (distances entre les fixations à vis) sont de 600 mm max.

Ici également, la distance doit être calculée pour des charges de vent supérieures à 120 kg/m2. Les distances au bord des accessoires sont indiquées sur le dessin joint.

Solutions d'angle : voici deux exemples.

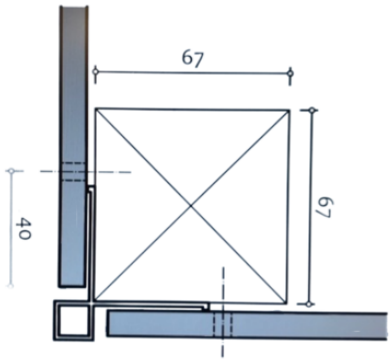

Exemple de structure porteuse

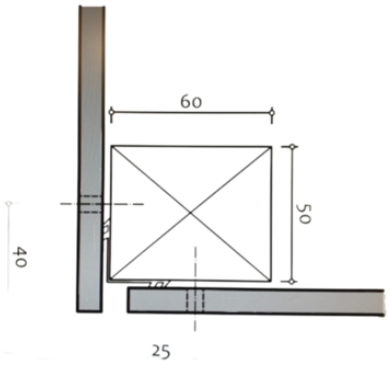

Détail du socle



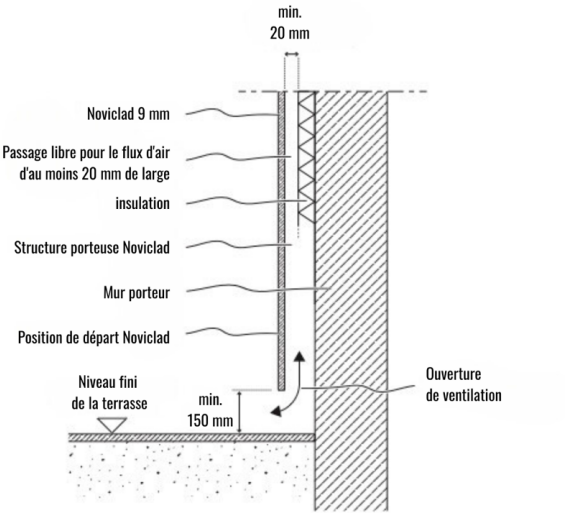

La conception, les détails d'installation et l'installation doivent être effectués par des personnes expérimentées et professionnelles, en tenant compte de la fiche technique du produit Cladboard et en tenant compte de la résistance, de la dilatation thermique et hygrique du panneau, qui sont des éléments nécessaires pour déterminer les distances de montage et le dégagement entre les panneaux. En cas de doute, contactez toujours Noviclad via info@noviclad.be.

Instructions de nettoyage

En raison de leur utilisation en extérieur, les panneaux de façade Cladboard, comme toutes les autres installations extérieures, sont soumis à des substances provenant de l'air et de l'eau de pluie telles que la suie, la poussière, les huiles, les substances grasses, etc., qui peuvent se déposer sur les panneaux de façade. La vitesse et l'intensité de la contamination dépendent fortement de leur surface, dureté, porosité et stabilité chimique.

Grâce à une installation soignée et, par exemple, l'ajout de larmiers, une bonne étanchéité et une utilisation réfléchie de matériaux corrosifs tels que le zinc, le cuivre, l'aluminium, l'acier, etc., il est possible de prévenir les décolorations et la contamination locale. Un nettoyage périodique de l'ensemble de l'installation est également possible en suivant les instructions ci-dessous.

Nettoyage périodique

Un simple nettoyage avec un détergent ménager non agressif ou une solution de savon doux, suivi d'un rinçage à l'eau claire, est suffisant pour maintenir une apparence uniforme lorsqu'il est appliqué régulièrement. Si les intervalles entre les séances de nettoyage sont plus longs, la saleté peut devenir plus difficile à enlever. Des produits de nettoyage spécifiques, en fonction du type de contamination, peuvent offrir une solution pour retrouver une apparence uniforme.

Points d'attention lors du nettoyage

- L'ensemble de la surface des panneaux doit être nettoyé de haut en bas. Un nettoyage partiel peut entraîner des différences de teinte.
- Pour tester si un produit de nettoyage est adapté, il est conseillé de l'utiliser d'abord sur une partie moins visible de la façade (par exemple, derrière une gouttière) pour déterminer si le produit n'endommage pas la surface. Il existe un risque que la surface du panneau de façade devienne trouble.
- Les produits de nettoyage chimiques doivent être dilués avec de l'eau selon les proportions fournies dans la fiche technique du produit et en fonction du degré de contamination. Ils peuvent ensuite être appliqués sur la surface à nettoyer à l'aide d'une brosse, d'un atomiseur portatif ou d'un pulvérisateur.
- Maximum 10 minutes après l'application du produit de nettoyage, frottez avec une éponge ou un chiffon et rincez abondamment à l'eau claire à l'aide d'un tuyau d'arrosage ou d'un nettoyeur haute pression à basse pression. Consultez toujours les conseils de sécurité dans la fiche de données de sécurité du produit de nettoyage utilisé.
- Les surfaces pouvant être affectées par le produit de nettoyage de votre choix doivent toujours être protégées.
- Les dépôts d'algues peuvent être éliminés avec un détergent ménager doux ou une solution de savon doux, suivi d'un rinçage à l'eau propre.

Produits/méthodes de nettoyage interdits

- Les outils abrasifs tels que les brosses métalliques, la laine d'acier, etc. Ceux-ci laissent des rayures irréversibles sur les panneaux.
- Une sableuse ou un nettoyeur haute pression avec une buse rotative.
- Les produits de nettoyage contenant de l'ammoniaque ou à base de solvants, tels que l'acétone, le white spirit, etc. Ceux-ci endommagent la surface.

Autres documents

Veuillez le télécharger sur www.noviclad.be . Vous pouvez également les recevoir sur simple demande via info@noviclad.be .

- Conditions de vente
- Descriptif des spécifications
- Fiche produit
- Information sur la sécurité
- Déclaration de performance
- Sciage
- Façade ventilée